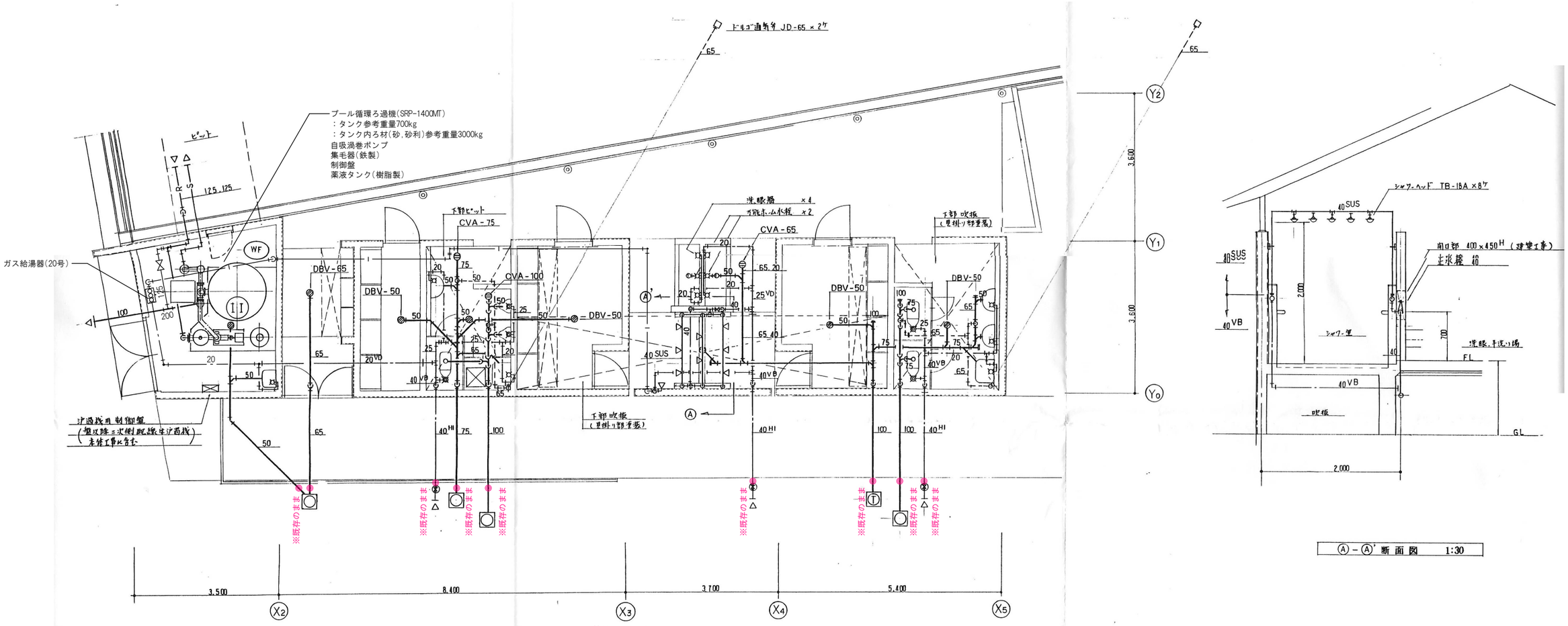

◎ 既設管CAP止めを示す。

平面詳細図 1:50

Ⓐ－Ⓐ' 断面図 1:30

訂正		TAKASHI HARAI ARCHITECTS 株式会社原井隆建築設計事務所 一級建築士事務所 広島県知事登録 23(1)第5582号 一級建築士 登録 第320892号 原井 隆	検図	製図	工事名称 旧灰塚小学校水泳プール解体工事	図面名称 機械設備平面詳細図	図面番号 M−05
						縮尺 A3判：1／100	区分