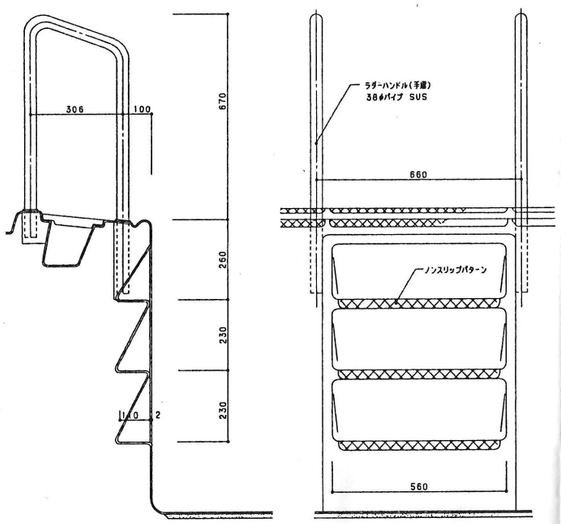

ステップ詳細図 S, 1/10

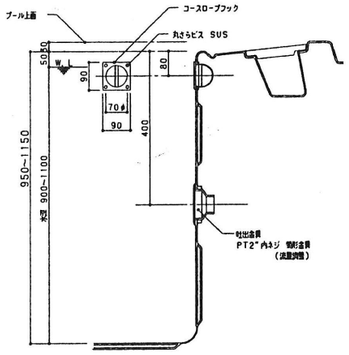

コースロープフック, 吐出口詳細図 S, 1/10

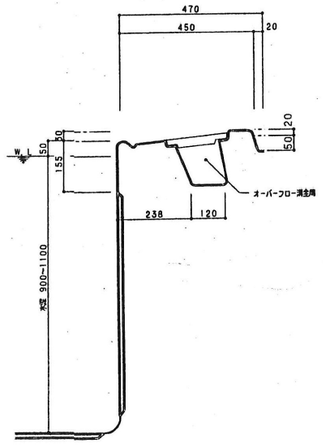

オーバーフロー溝詳細図 S, 1/10

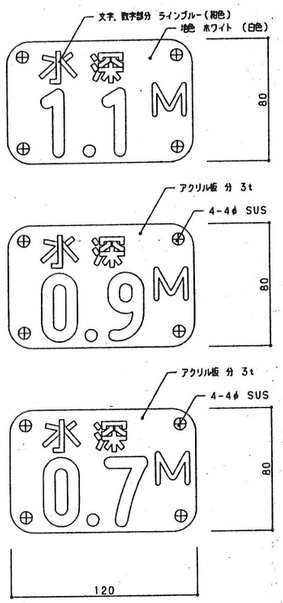

水深表示マーク詳細図 1/2

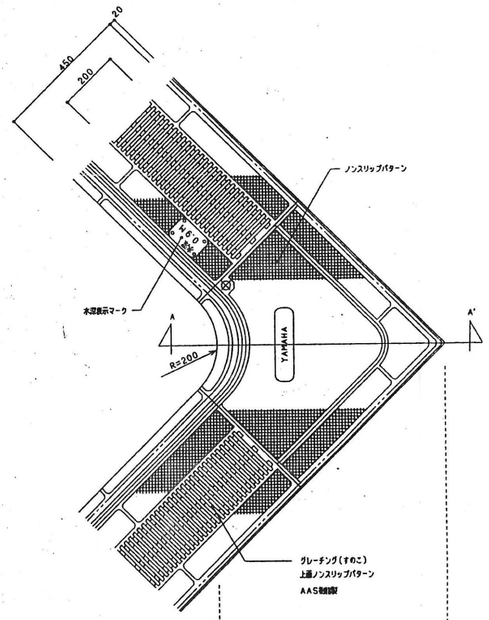

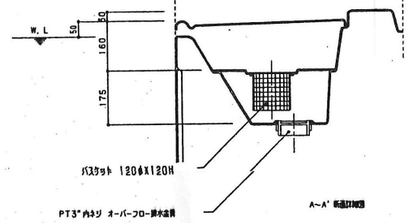

コーナーオーバーフロー詳細図 S, 1/10

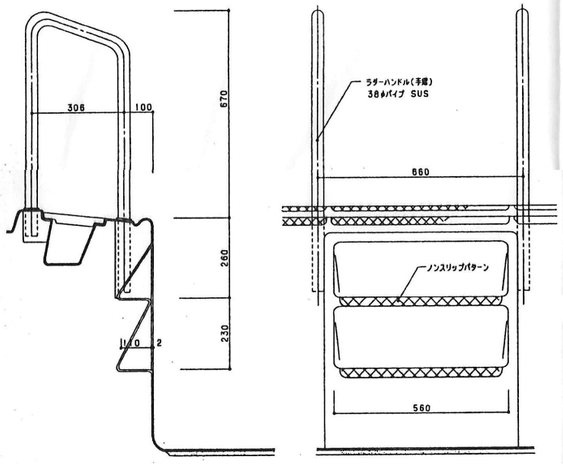

ステップ詳細図 S, 1/10

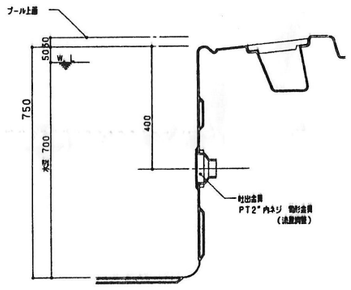

吐出口詳細図 S, 1/10

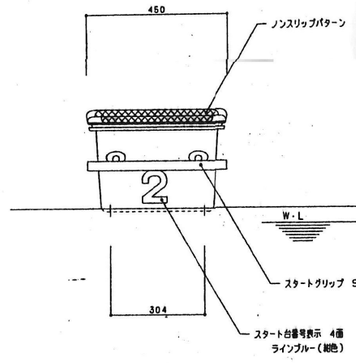

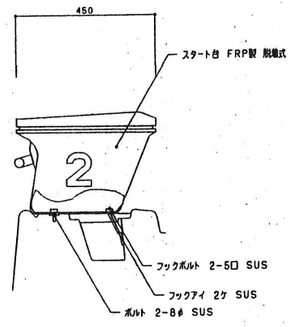

スタート台詳細図 1/10

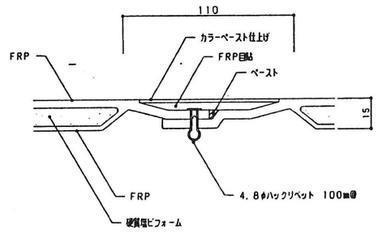

フロアーユニットジョイント図 1/2

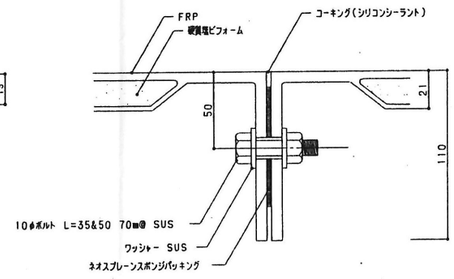

サイドユニットジョイント図 1/2

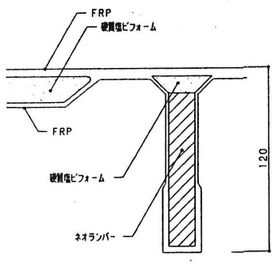

補強リブ詳細図 1/2

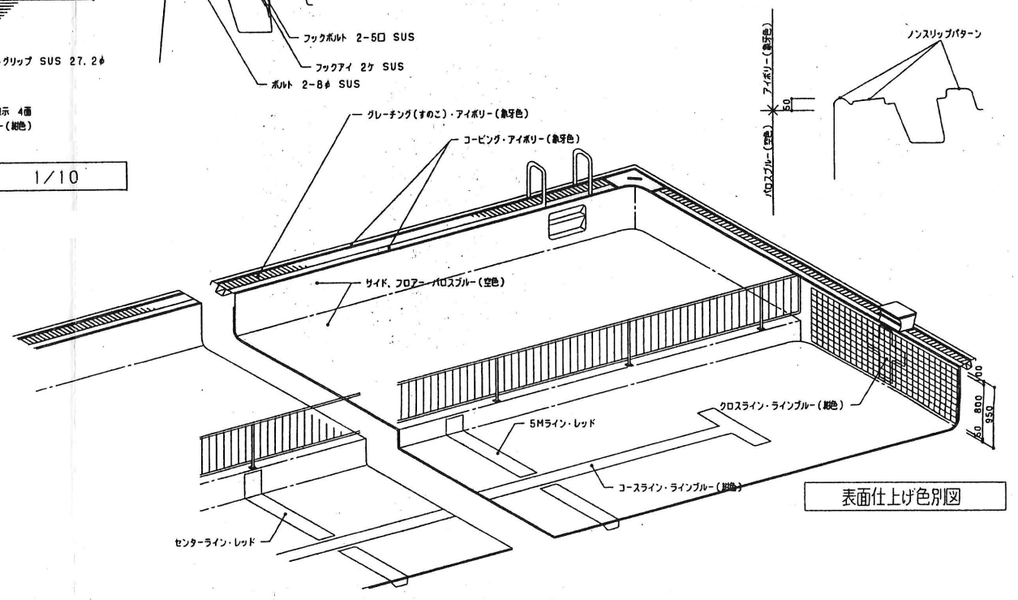

表面仕上げ色別図

訂正		TAKASHI HARAI ARCHITECTS 株式会社原井隆建築設計事務所 一級建築士事務所 広島県知事登録 23(1)第5582号 一級建築士 登録 第320892号 原井 隆	検図	製図	工事名称 旧灰塚小学校水泳プール解体工事	図面名称	プール詳細図	図面番号 A-12
						縮尺	A3判：1/20	区分