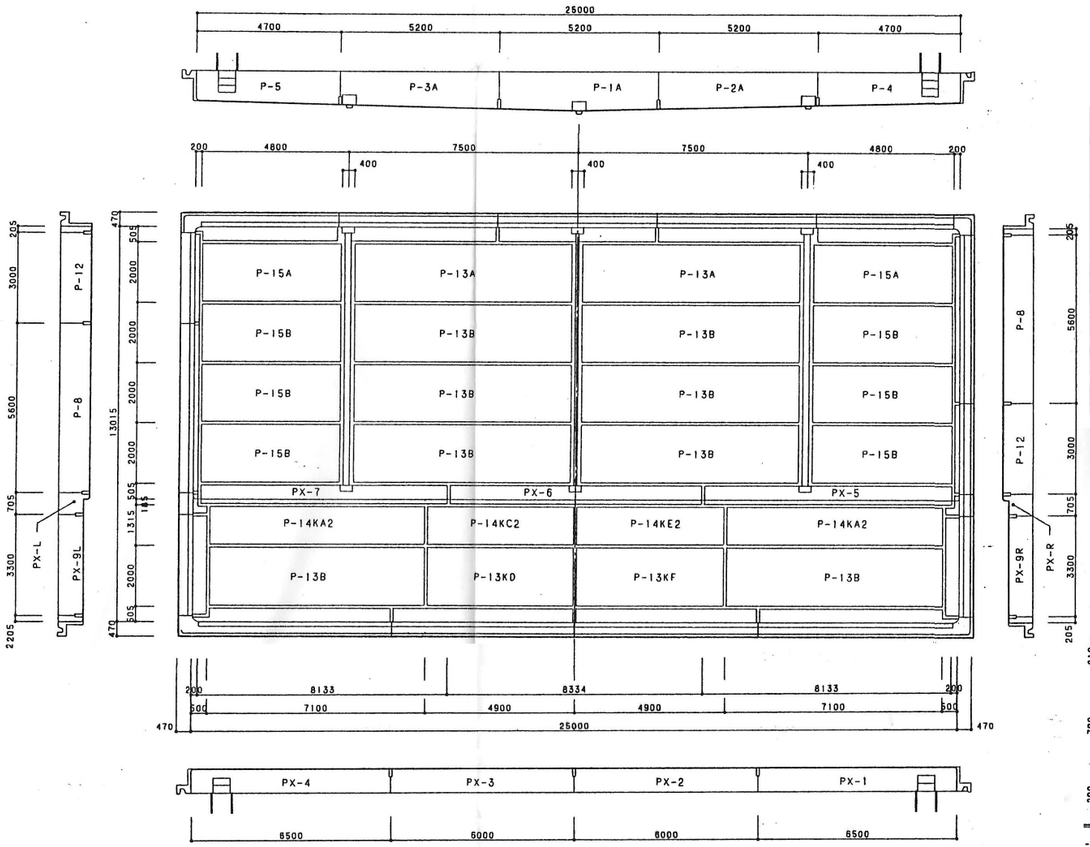

パネル割付図　1／100

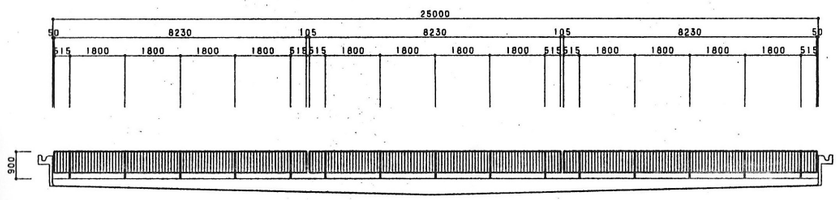

フェンス 立面図　1/100

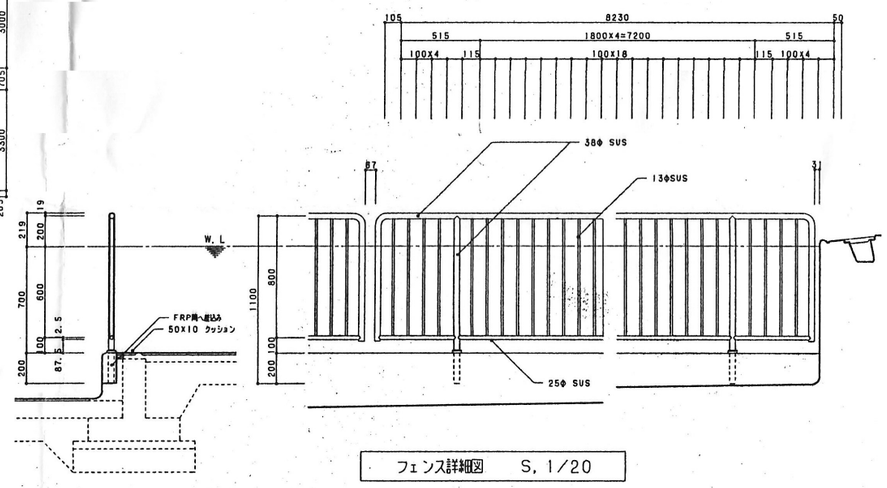

フェンス詳細図　S, 1/20

訂正		TAKASHI HARAI ARCHITECTS 株式会社原井隆建築設計事務所 一級建築士事務所 広島県知事登録 23(1)第5582号 一級建築士 登録 第320892号 原井 隆	検図	製図	工事名称 旧灰塚小学校水泳プール解体工事	図面名称 パネル割付図・フェンス図	図面番号 A−10
						縮尺 A3判：1／200	区分